• CENTERING PAD GROUP / *GRUPPO RONDELLA DI CENTRAGGIO*

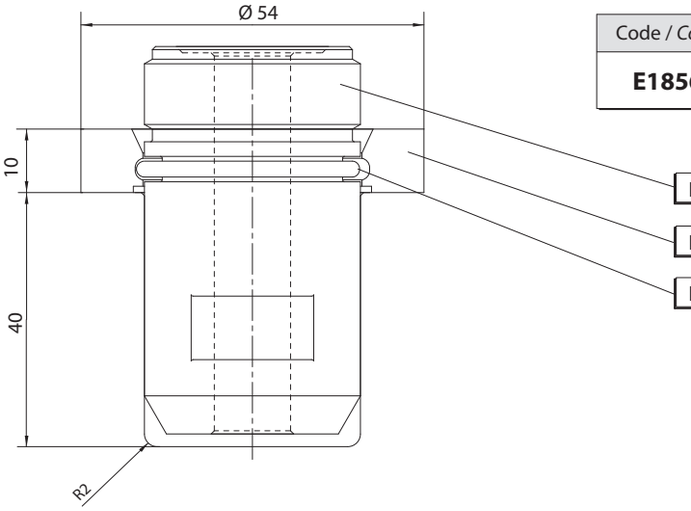

Code / *Codice*	Description / *Descrizione*
E18561	Centering pad group *Gruppo rondella centraggio*

E18778 Centering pad / *Rondella centraggio*

E18779 Spacer / *Distanziale*

E18750 Seal ring / *Anello*

• SCREWS SPACER GROUP / GRUPPO *DISTANZIALE PER VITI*

Code / *Codice*
E18906

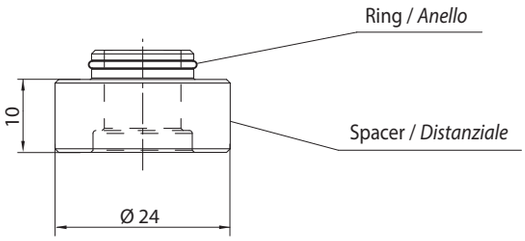

• MANIFOLD THERMOCOUPLE / *TERMOCOPPIA PIASTRA*

Code / *codice*		Z	B	L cables *L cavo*	
grounded *a massa* **.. - JG**	insulated *isolata* **.. - JU**				
E06145	E16058	12	8	2000 mm	Fe-CuNi Red / *Rosso* + Blue / *Blu* -
E06148	E16063	12	8	3000 mm	
E08562	E16054	24.5	20,5	2000 mm	
E08573	E16059	24.5	20,5	3000 mm	
E06143	E16055	30.5	26,5	2000 mm	
E06146	E16060	30.5	26,5	3000 mm	
E08564	E16056	44.5	40,5	2000 mm	
E08571	E16061	44.5	40,5	3000 mm	
E08566	E16057	54.5	50,5	2000 mm	
E08572	E16062	54.5	50,5	3000 mm	

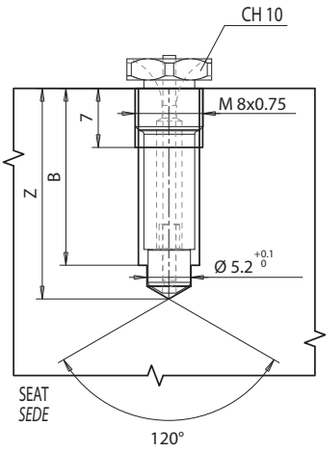

Edition 12/2016 - *Edizione 12/2016*